

Autonomiczna kontrola jednego przejścia, niewielki czytnik do zabudowy CP-Z2M+Z5R (13,56Mhz)

Numer katalogowy	**CP-Z2M_Z5R_10B**

Opis produktu

Otwieranie drzwi za pomocą transponderów zbliżeniowych

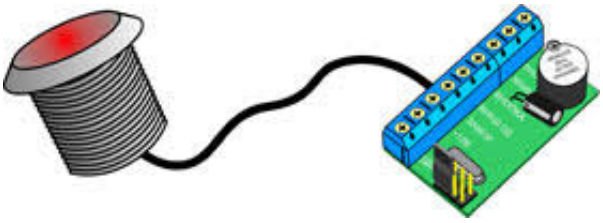

CP-Z2M to najmniejszy na świecie czytnik zbliżeniowy 13,56Mhz, którego obudowa wykonana jest z bardzo trwałego materiału. Urządzenie CP-Z2M zapewnia użytkownikom bezdotykowe otwarcie drzwi. Dzięki zgrabnym kształtom CP-Z2M można łatwo i estetycznie zamontować np: na słupku ogrodzeniowym.

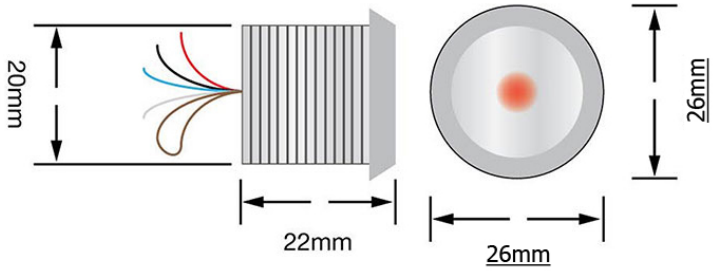

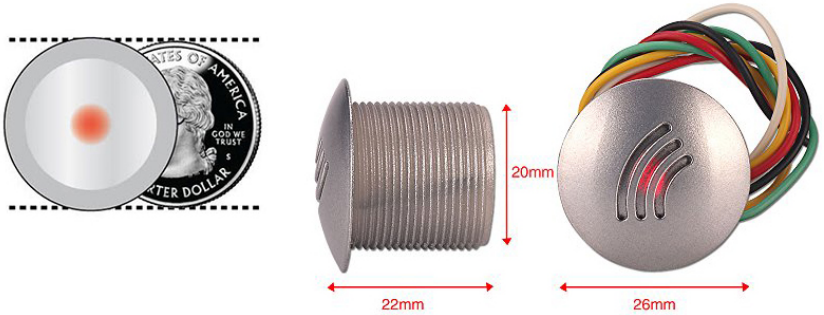

Czytnik do instalacji w domofonie.. Małe gabaryty czytnika CP-Z2M czynią go idealnym do zastosowania w domofonach starszej generacji jako wartość dodana lub w celu wymiany czytnika iButton i drogich pastylek dotykowych.

Możliwości kontrolera Z5R

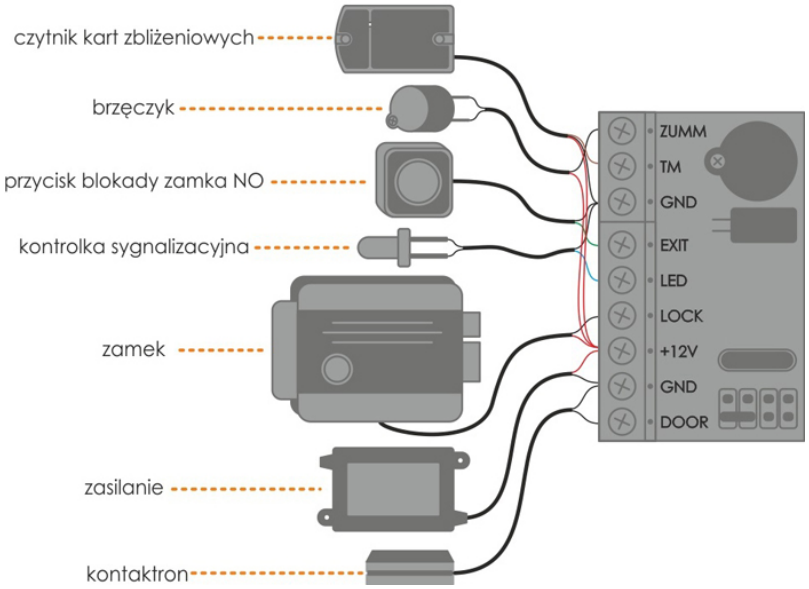

Szybka i prosta instalacja oraz kilka trybów pracy z zasadami dostępu:

Normalny - zapisane klucze otwierają drzwi
Strażnik - klucze z większym priorytetem mogą wył/wł klucze Normalne
Włącz/Wyłącz - pierwsze zbliżenie załącza zasilanie na wyjściu LOCK, drugie zbliżenie wyłącza zasilanie
Automatyczne uczenie - w trym trybie można odbudować bazę danych po awarii poprzedniego rozwiązania, urządzenie zapisuje w bazie każdy zbliżony klucz i w tym samym czasie otwiera drzwi.



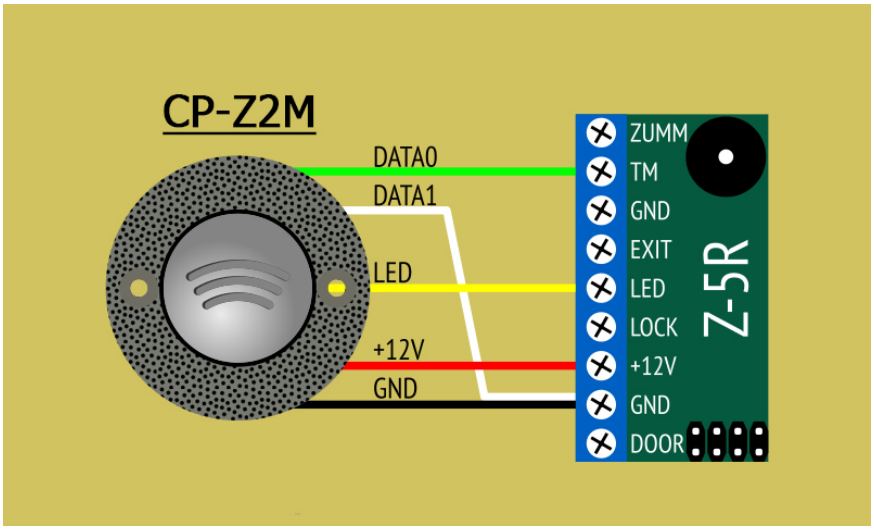

Dokładne parametry oraz instrukcje poszczególnych urządzeń dostępne po kliknięciu w odnośniki powyżej.